Installasjons- og bruksanvisning

Trådløs ringeknapp MISTRAL SE03

- For alle trådløse dørklokker i CALIMA-, MISTRAL- og ECHO-serien
- Maksimal rekkevidde 500 meter
- 868,35 MHz



Utgave i sølv
- Artikkelnr. 43441

Utgave i hvit

GROTHE
URMET | GROUP

Kjære kunde,

Takk for at du valgte vårt produkt. Med denne enheten har du anskaffet et kvalitetsprodukt som vi har utviklet og produsert for deg med største omhu og etter de høyeste standarder.

Pakkens innhold

Kontroller innholdet i pakken ved hjelp av den vedlagte pakklisten.

Du trenger i tillegg

Verktøy/hjelpemidler som drill og skrutrekker

Alternativ monteringsmulighet

Borrelås eller dobbeltsidig tape i stedet for montering med skruer

Produktinformasjon

Les installasjons- og bruksanvisningen nøye før du tar produktet i bruk, og ta vare på den for senere bruk. Legg ved denne veiledningen dersom du gir produktet videre.

Rengjøring

Bruk kun en fuktig klut til rengjøring, men ikke mikrofiber, da dette kan ripe opp overflaten.

Sikkerhetsanvisninger

Vær oppmerksom på at installasjon og montering av elektriske apparater kun skal utføres av autorisert elektroinstallatør! Gjeldende nasjonale forskrifter for elektriske installasjoner må følges!

Ikke utsett den trådløse dørklokken for drypp- eller sprutvann! Ikke plasser beholdere med væske på den! Ikke dekk den til med gjenstander, tepper, gardiner o.l., og beskytt den mot direkte sollys og åpen flamme!

Tiltenkt bruk

Enheten som beskrives her, er utelukkende beregnet som trådløs dørklokke eller signalanlegg til privat bruk. Funksjonen kan påvirkes av ulike forhold (tomme batterier, radiostøy osv.). Bruk aldri dette trådløse dørklokkesettet i sikkerhetskritiske områder!

Dersom feil på enheten kan føre til fare for personer eller andre følgeskader, **MÅ** du forhindre dette ved å iverksette egnede tilleggstiltak for sikkerhet!

Garanti og ansvar

Dørklokker fra GROTHE GmbH er produsert med moderne teknologi og gjennomgår 100 % kvalitetskontroll. Skulle det likevel oppstå en feil på enheten din, gir GROTHE GmbH følgende garanti:

Vår garanti omfatter reparasjon eller ny levering av enheten dersom det kan dokumenteres at den har en feil i funksjon eller materialegenskaper.

Garantien gjelder ikke for naturlig slitasje eller transportskader, og heller ikke for skader som skyldes at monteringsanvisningen ikke er fulgt, eller feil installasjon. Garantikravet bortfaller automatisk dersom enheten åpnes etter feildiagnose.

Garantiperioden dokumenteres med bevis på kjøpsdato i form av vedlagt faktura, følgeseddel eller lignende dokument.

Ved feil ber vi deg sende enheten til forhandlerens adresse sammen med en beskrivelse av feilen og ovennevnte dokumenter.

Sikkerhet og juridisk informasjon

Samsvarserklæring Grothe GmbH erklærer herved på eget ansvar og juridisk bindende at dette produktet er i samsvar med de grunnleggende helse- og sikkerhetskravene og andre relevante bestemmelser i direktiv 2014/53/EU. Avhengig av enhetstype er produktet testet i henhold til de relevante standardene EN 300 220-2, EN 301 489-1, EN 62368-1:2016, EN 55022 og EN 50581.

- RED-direktiv 2014/53/EU
- EMC-direktiv 2014/30/EU
- RoHS-direktiv 2011/65/EU
- WEEE2-direktiv 2012/19/EU
- EU-samsvarserklæring for alle EU-land: se www.funkgong.de
- Sendefrekvens 868,35 MHz

Avfallshåndtering og gjenvinning

Elektronisk avfall og batterier (hvis brukt) hører **IKKE** hjemme i husholdningsavfallet! Lever ubrukelige eller kasserte elektriske apparater og batterier kun via retur- og innsamlingsordninger eller til produsenten eller importøren.

Separat innsamling av elektrisk og elektronisk utstyr er angitt med symbolet for en overkrysset søppeldunk. Det er forbudt å kaste disse elektriske eller elektroniske enhetene i husholdningsavfallet!

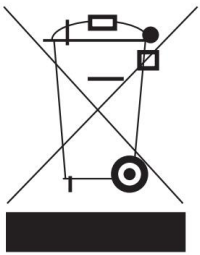

Trådløs ringeknapp MISTRAL SE03 – kort oppsummert

Den trådløse ringeknappen MISTRAL SE03 …

… er en **lagspiller**: Den kan samarbeide med én eller flere trådløse dørklokker (mottakere) i serien **CALIMA, MISTRAL og ECHO**.

… kan **kombineres med flere trådløse ringeknapper** eller trådløse bevegelsesdetektorer.

… har en rekkevidde på opptil **500 meter** i fritt felt.

… kan også **kobles til et eksisterende ringeanlegg**.

… kan drives med **batterier eller 6–12 V DC**.

… kan **aktiveres med en knapp** som kobles til klemmene på SE03.

… fungerer også som **videresender**.

… sender en **individuell kode** og forstyrrer derfor ikke andre sendere (og kan heller ikke selv forstyrres).

… fungerer helt pålitelig på **frekvensen 868,35 MHz**.

… er **fra fabrikken koblet til den trådløse dørklokken** når den kjøpes som sett.

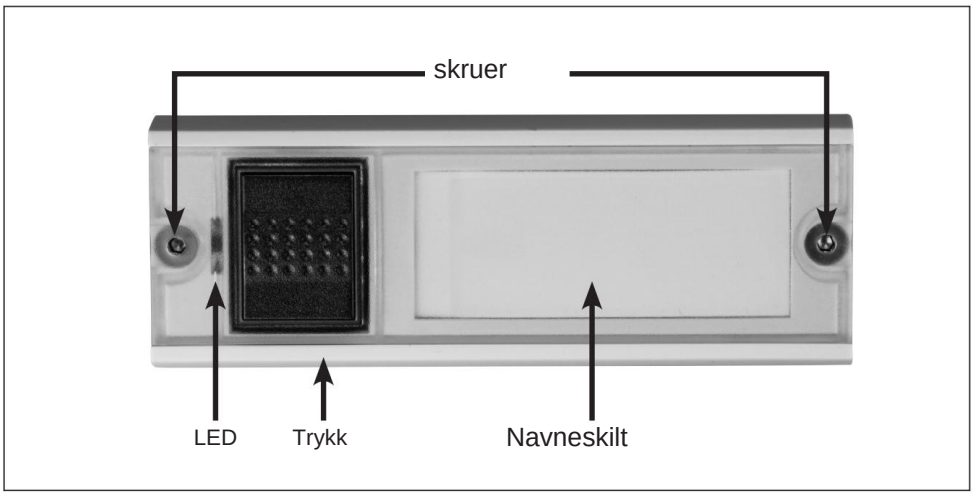

Første igangsetting

1

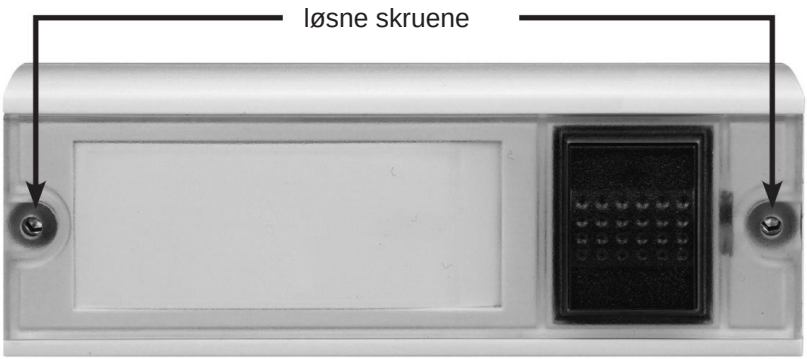

Du må først fjerne overdelen av den trådløse ringeknappen for å **sette inn batteriene, skrive på navneskiltet og montere den trådløse ringeknappen med skruene.** Løsne skruene i dekselet med den medfølgende unbrakonøkkelen.

2

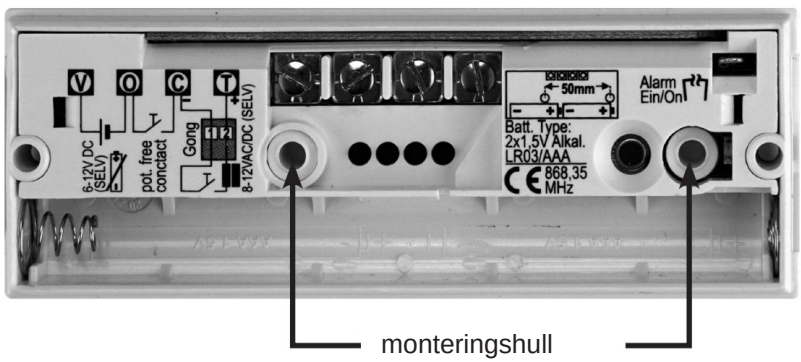

Fest underdelen av den trådløse ringeknappen til veggen **gjennom festehullene med de medfølgende skruene.**

Merk: Monter om mulig ikke den trådløse ringeknappen på metalldeler, da dette reduserer rekkevidden betydelig.

3

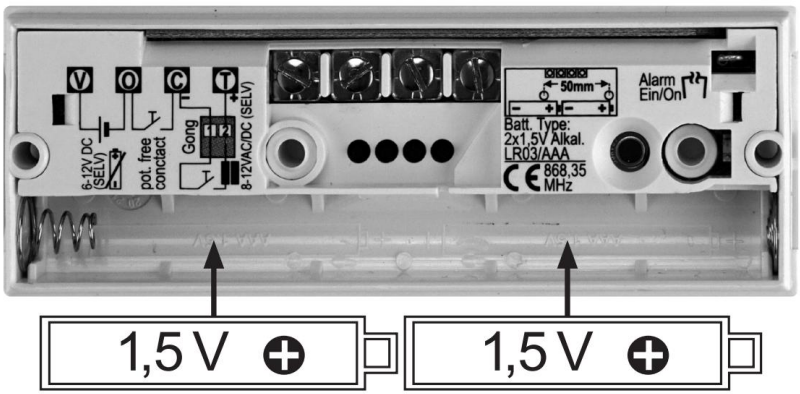

Sett inn 2 batterier à 1,5 V (type AAA) i underdelen av den trådløse ringeknappen. **Pass på polariteten (se merkingene).**

4



For å skrive på navneskiltet trekker du det ut til siden og skyver det deretter inn igjen. Skru overdelen av den trådløse ringeknappen tilbake på underdelen med unbrakoskruene.

El-tilkobling til eksisterende ringeanlegg

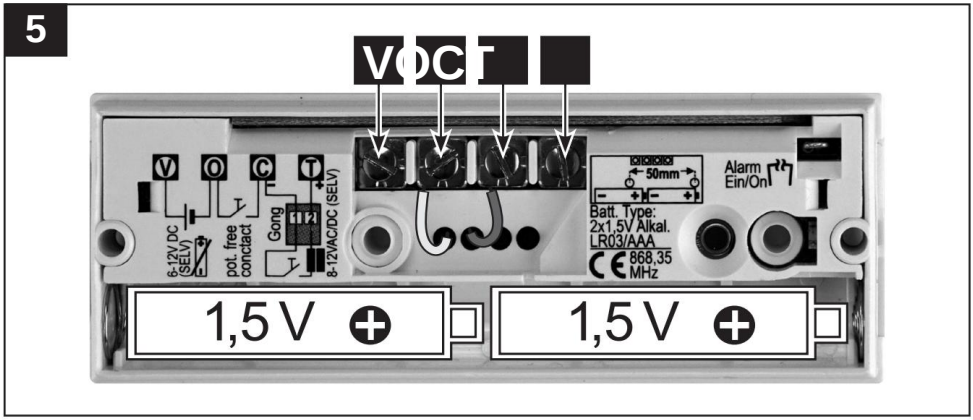

Elektrisk tilkobling til et eksisterende ringeanlegg: Avisoler ledningene ca. 6 mm, og skyv dem forsiktig gjennom tetningsnipplene på baksiden av den trådløse ringeknappen. Skjær om nødvendig av den øverste spissen av tetningsnipplene på forhånd.

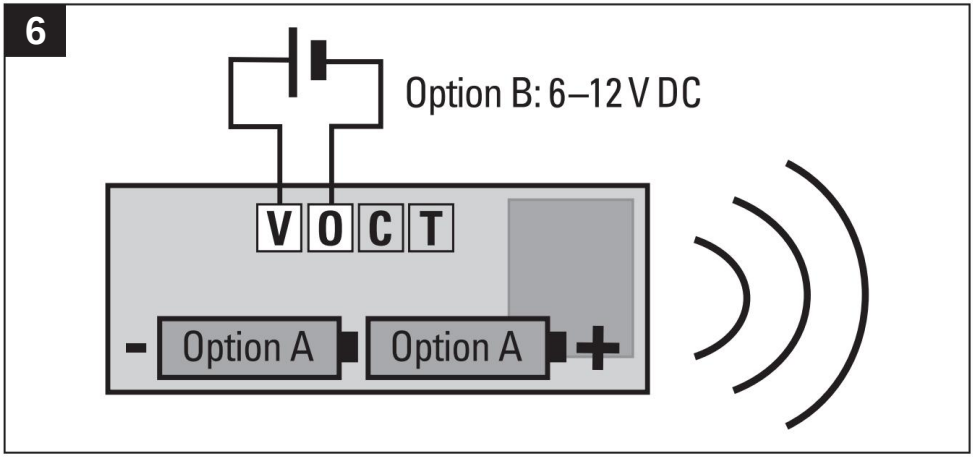

To muligheter for strømforsyning av den trådløse ringeknappen

Mulighet A: 2 batterier à 1,5 V (type AAA, LR03)

Mulighet B: 6–12 V DC via klemmene «O» for minus (–) og «V» for pluss (+)

OBS: Det må IKKE stå batterier i ringeknappen under elektrisk tilkobling!

El-tilkobling til eksisterende ringeanlegg

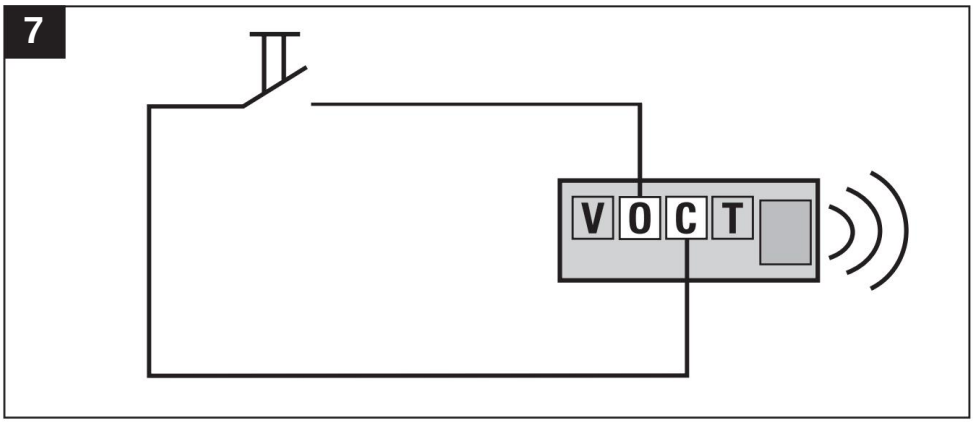

Klemmene «O» og «C» brukes til tilkobling av en **potensialfri knapp**.

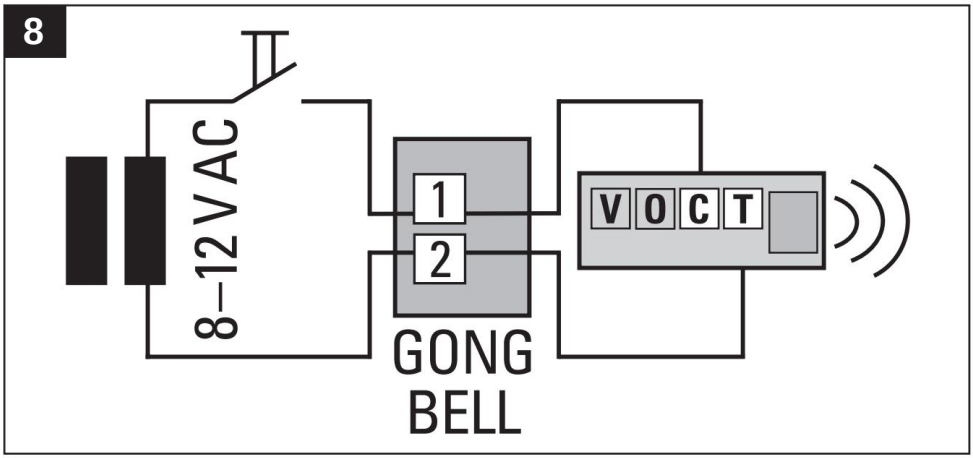

Bruk klemmene «C» og «T» for å koble den trådløse ringeknappen til et mekanisk ringeanlegg eller et ringeanlegg med gong **(3–12 V AC/DC)**. **Ved utløsning med likespenning** kobles **minus (–)** til «C» og **pluss (+)** til «T».

Alarmfunksjon

Alarmfunksjonen kan brukes med trådløse dørklokker fra **CALIMA- og MISTRAL-serien** som et raskt oppsatt, fleksibelt og fremfor alt **mobilt internt anropssystem**. Den trådløse dørklokken fungerer som alarmgiver, og den trådløse ringeknappen som signalgiver. Slik kan man f.eks. raskt gjøre oppmerksom på en person som trenger hjelp.

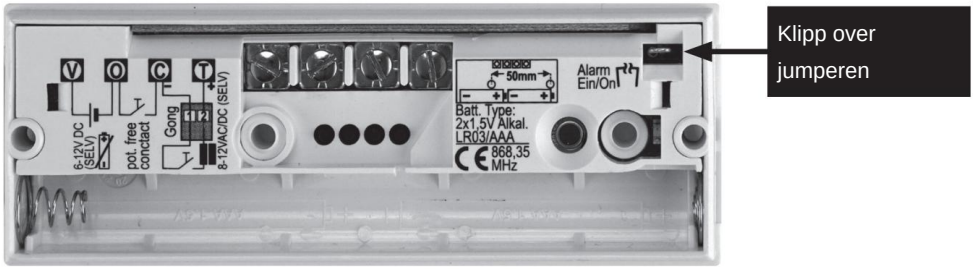

Viktig: For å kunne bruke den integrerte alarmfunksjonen må en jumperledning i den trådløse ringeknappen klippes over.

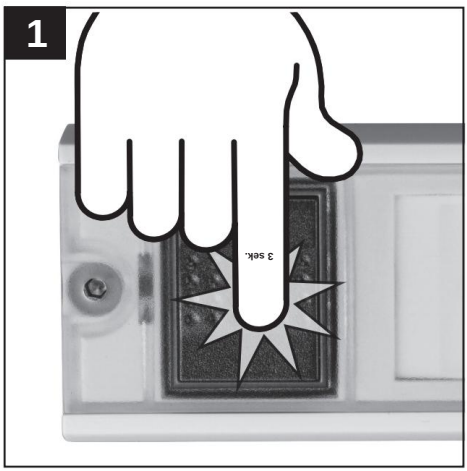

Trykk på den trådløse ringeknappen, og hold den inne i **3 sekunder**. **LED-en på ringeknappen blinker rødt.**



Når du slipper knappen, spiller den tilkoblede trådløse dørklokken en **alarmtone** med høyeste lydstyrke.

Trådløs rekkevidde

Maksimal rekkevidde mellom MISTRAL SE03 og tilkoblede trådløse dørklokker er **500 meter i fritt felt**, forutsatt at den trådløse ringeknappen ikke er montert på metall.

Merk: Vegger, dører, metalldeler osv. kan redusere rekkevidden betydelig.

Reduksjon av rekkevidden på grunn av ulike materialer



Mulige kombinasjoner/nettverk

Illustrasjonene viser noen av de mange mulige kombinasjonene. Hver trådløs dørklokke kan blant annet styres individuelt eller sentralt.

Sentralanrop

En trådløs ringeknapp kan styre et vilkårlig antall trådløse dørklokker: Én ringeknapp er koblet til flere trådløse dørklokker i ulike rom.

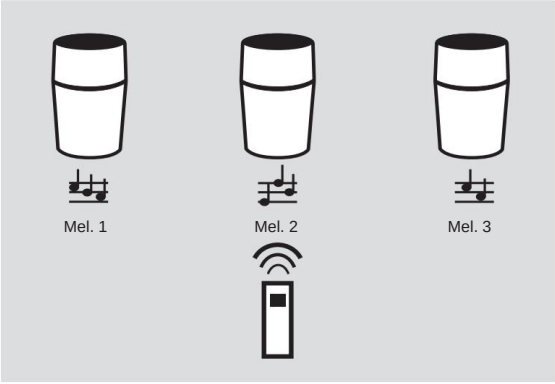

Individuelt anrop

Opptil 22 trådløse ringeknapper (avhengig av modell) kan styre én trådløs dørklokke: Flere ringeknapper på ulike dører/porter er koblet til én dørklokke i ett rom.

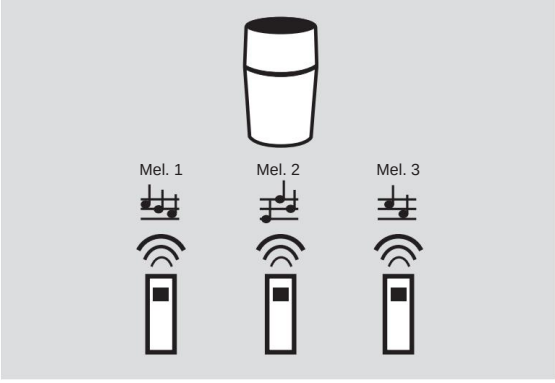

Matriseanrop

Flere mottakere kan styres individuelt. Flere trådløse ringeknapper på ulike dører/porter er koblet til flere trådløse dørklokker i ulike rom – også flere ganger.

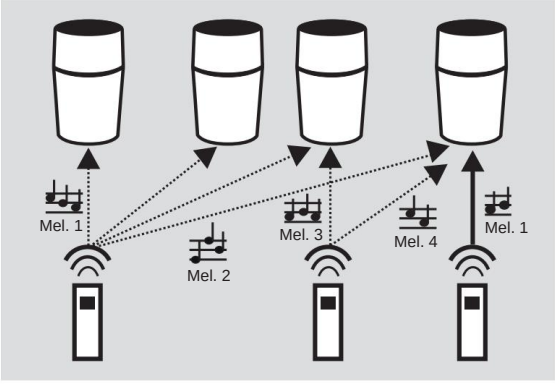

Nyttig å vite om batteriene / tekniske data

Kontroller om batteriene fortsatt har tilstrekkelig spenning. Trykk på den trådløse ringeknappen. Hvis LED-en på den trådløse ringeknappen blinker færre enn 6 til 7 ganger (7 ganger er maksimalt antall), **bør du skifte batteriene. Skift batteriene straks** som beskrevet for å sikre funksjonen. Svake batterier i den trådløse ringeknappen signaliseres av den tilkoblede trådløse dørklokken med **4 pip etter ringemelodien.**

Merk: Ved batteribytte, eller når batteriene er tomme, beholdes eksisterende koblinger til trådløse dørklokker!

Typisk batterilevetid er ca. 7 år ved normal bruk.

Viktig: Bruk alltid batterier av samme type og med samme utladingsnivå!

Trådløs ringeknapp	
Farger	hvit eller sølv
Montering	veggmontering
Radiofrekvens	868,35 MHz
Maks. sendeeffekt	< 25 mW
Rekkevidde	500 m
Mål	36 x 100 x 17 mm
Strømforsyning	2 batterier 1,5 V (type AAA) / 8–12 V DC
Kapslingsgrad	IP54
Bruk	innendørs og utendørs
Temperaturområde	–15 til 50 °C

Feil – årsaker – løsning

1. Den trådløse ringeknappen kan ikke kobles til den trådløse dørklokken.

1.1 Den trådløse dørklokken er utenfor radiorekkevidden til ringeknappen.

Reduser avstanden mellom den trådløse ringeknappen og den trådløse dørklokken, eller flytt dørklokken. Vær oppmerksom på at rekkevidden (maks. 500 meter i fritt felt) kan reduseres betydelig av vegger o.l.

1.2 Den trådløse dørklokken er muligens ikke funksjonsdyktig, f.eks. på grunn av tomme batterier.

Se bruksanvisningen til den trådløse dørklokken.

1.3 Batteriene i den trådløse ringeknappen har ikke tilstrekkelig spenning.

Viktig: LED-en på den trådløse ringeknappen skal blinke 6 til 7 ganger (7 ganger er maksimalt antall). Hvis LED-en f.eks. blinker bare 5 ganger eller færre, er batterispenningen for lav, og batteriene må skiftes.

2. LED-en på den trådløse ringeknappen blinker etter trykk, men den trådløse dørklokken reagerer ikke.

2.1 Den trådløse dørklokken fungerer muligens ikke fordi den ikke får strøm (batteri eller ekstern).

Se bruksanvisningen til den trådløse dørklokken.

2.2 Den trådløse dørklokken er slått av eller i snooze-modus.

Se bruksanvisningen til den trådløse dørklokken.

2.3 Den trådløse dørklokken er utenfor radiorekkevidden til ringeknappen.

Reduser avstanden mellom den trådløse ringeknappen og den trådløse dørklokken, eller flytt dørklokken. Rekkevidden (maks. 500 meter i fritt felt) kan reduseres betydelig av vegger o.l.

3. Den trådløse dørklokken spiller fire pip etter ringemelodien.

3.1 Batteriene i den trådløse ringeknappen har ikke tilstrekkelig spenning.
Sett inn to batterier à 1,5 V (type AAA).

4. LED-en på den trådløse ringeknappen blinker ikke etter trykk.

4.1 Batteriene i den trådløse ringeknappen har ikke tilstrekkelig spenning.
Viktig: LED-en på den trådløse ringeknappen skal blinke 6 til 7 ganger (7 ganger er maksimalt antall). Hvis LED-en f.eks. blinker bare 5 ganger eller færre, er batterispenningen for lav, og batteriene må skiftes.

Den lovbestemte reklamasjonsretten gjelder. Unntatt fra denne garantien er feil som skyldes feil håndtering, feil bruk eller manglende overholdelse av installasjons- og bruksanvisningen.

Produsenten forbeholder seg dessuten retten til å endre innholdet i denne veiledningen uten forvarsel. Opplysningene i denne installasjons- og bruksanvisningen er nøye utarbeidet og kontrollert, men produsenten påtar seg intet ansvar for bruken av dem. Det samme gjelder for personer eller firmaer som er konsultert i forbindelse med utarbeidelse og produksjon av denne veiledningen.

Urmet AS
Vesterveien 193D
4817 His
Norge
Telefon +47 23 03 93 20

Urmet AS
Rådhusgade 100
8300 Odder
Danmark
Telefon +45 86 13 00 00

GROTHE
URMET | GROUP