Installasjons- og bruksanvisning

Trådløs ringeklokke for innfelling

UP-FG 230 ws el. nr. 6215352

Kan kun installeres av en registrert installasjonsvirksomhet

- Justeringsknapp med LED
- Talemeldinger på engelsk og LED-statusindikering
- Lydløs modus / slumrefunksjon



GROTHE
URMET | GROUP

Innholdsfortegnelse – pakningsinnhold

Innhold

Produktinformasjon – sikkerhetsanvisninger 3
Juridiske opplysninger 4
Innledning – forberedelser – tekniske data 5

Installasjon og montering
Tilkobling til strømforsyningen 6
Montere ringeklokkens underdel, sette på rammen 7
Sette på dekselet, ta av dekselet 8

Installasjon og montering
Innstilling, knappefunksjoner 9
Lydløs modus / slumrefunksjon 10
Stille inn ringemelodi og lydstyrke, pare flere trådløse ringeknapper (eller bevegelsesdetektorer), slette paring 11

Kjære kunde,

Takk for at du valgte produktet vårt. Med denne enheten har du kjøpt et kvalitetsprodukt som vi har utviklet og produsert med stor omhu og høye kvalitetskrav.

Pakningsinnhold

1. Trådløs ringeklokke for innfelling
2. Ramme
3. Deksel

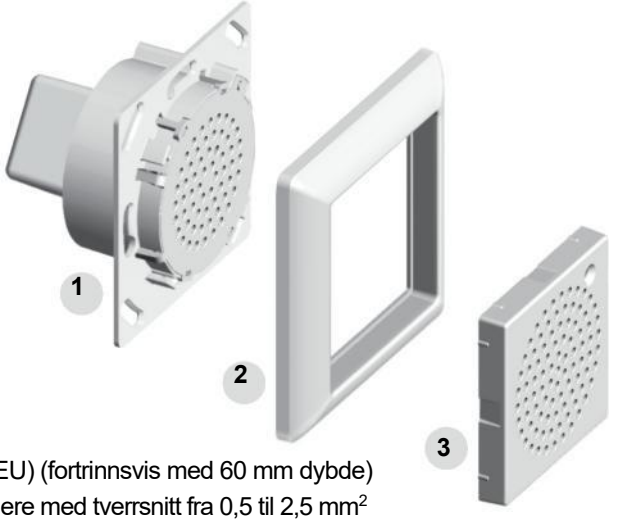

Du trenger i tillegg

- En innfelt veggboks (EU) (fortrinnsvis med 60 mm dybde)
- Stive eller fleksible ledere med tverrsnitt fra 0,5 til 2,5 mm^2

Produktinformasjon

Les **installasjons- og bruksanvisningen** nøye før enheten tas i bruk, og ta vare på den for senere oppslag. La anvisningen følge med dersom du gir produktet videre.

Den til enhver tid gjeldende **installasjons- og bruksanvisningen** kan også **lastes ned som PDF** fra den aktuelle produktsiden på nettstedet vårt.

Rengjøring

Bruk bare en lett fuktet klut til rengjøring.

Tiltenkt bruk

Enheten som beskrives her, er utelukkende beregnet som radiostyrt ringeklokke eller signalanlegg til privat bruk. Ulike påvirkninger (strømbrudd, radioforstyrrelser osv.) kan svekke funksjonen. Dette trådløse ringeklokkesettet må aldri brukes i sikkerhetskritiske områder!

Hvis svikt i enheten kan medføre fare for personer eller andre følgeskader, MÅ dette forebygges med egnede ekstra sikkerhetstiltak!

Sikkerhetsanvisninger

Innbygging og montering av elektrisk utstyr må bare utføres av kvalifisert elektrofagpersonell! Nasjonale forskrifter for elektriske installasjoner skal følges!

Ved strømforsyning med nettspenning (230 V AC) må bygningens elektriske installasjon ha en 2 - polet nettbryter med en kontaktåpning på minst 3 mm.

Slå av anleggets hovedbryter og sikre den mot gjeninnkobling ved alt installasjons- og vedlikeholdsarbeid.

Hvis svikt i enheten kan medføre fare for personer eller andre følgeskader, MÅ dette forebygges med egnede ekstra sikkerhetstiltak!

Juridiske opplysninger

Samsvarserklæringer

Vi erklærer herved at dette produktet er i samsvar med de grunnleggende kravene og øvrige relevante bestemmelsene i direktiv 2014/53/EU.

- Avhengig av enhetstype testet etter de relevante standardene EN 300220, EN 301489-1/-3, EN 60950 og EN62368-1:2016.
- EF-samsvarserklæring: Besøk www.funkgong.de
- Land: For alle EU-land
- Sendefrekvens 868,35 MHz

Avfallshåndtering og gjenvinning

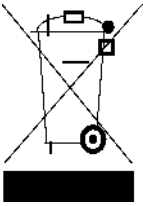

Elektrisk avfall skal IKKE kastes i husholdningsavfallet! Elektriske apparater med denne merkingen skal samles inn separat og gjenvinnes på en miljøvennlig måte (i henhold til det europeiske direktivet om elektrisk og elektronisk avfall (W.E.E.E.) og gjennomføringen av dette i nasjonal rett; den tyske loven om elektrisk og elektronisk utstyr (ElektroG), som regulerer omsetning, retur og miljøvennlig avfallshåndtering av slikt utstyr).

Elektriske apparater som ikke lenger kan brukes eller er tatt ut av bruk, skal bare leveres via retur- og innsamlingsordninger eller til produsenten eller importøren.

Garanti og ansvar

Ringeklokker fra GROTHE GmbH produseres med moderne teknologi og gjennomgår full kvalitetskontroll. Skulle det likevel oppstå en mangel ved enheten, gir GROTHE GmbH garanti i følgende omfang.

1. Garantien vår omfatter utbedring eller levering av en ny enhet dersom det kan påvises feil ved enhetens funksjon eller materialer.
2. Garantien omfatter ikke naturlig slitasje eller transportskader, og heller ikke skader som skyldes manglende overholdelse av monteringsanvisningene eller ufagmessig installasjon. Retten til garanti bortfaller automatisk dersom enheten åpnes etter at feilen er diagnostisert.
3. Garantiperioden er 24 måneder fra sluttbrukerens kjøp av enheten. At kravet er fremsatt innen fristen, må dokumenteres med kjøpsdato på vedlagt faktura, følgeseddel eller tilsvarende dokumentasjon.

Ved en mangel ber vi deg returnere enheten til selgerens adresse sammen med en feilbeskrivelse og ovennevnte dokumentasjon.

Innledning – oversikt

Den trådløse ringeklokken er beregnet for installasjon i en innfelt apparatboks og drives med 230 V AC. En passende dekkramme følger med, men du kan også bruke rammer fra andre bryterprodusenter. Da kan mindre tilpasninger være nødvendige.

Forberedelser

Den trådløse ringeklokken for innfelling er beregnet for montering i en vanlig innfelt apparatboks. Den forsynes med 230 V AC.

Merk: Monter om mulig ringeklokken på et sted der du kan se LED-en i innstillingsknappen. LED-en blinker regelmessig når lydløs modus eller slumrefunksjonen er aktivert.

Produktmål

Ramme	80 x 80 mm
Åpning for dekselet	56 x 56 mm
Deksel	55,5 x 55,5 mm
Innbyggingsdybde	40 mm + deksel 11 mm

Tekniske data

Farge	Hvit
Veggmontering	Ja
Monteringstype	Innfelt, innbyggingsdybde 40 mm
Radiofrekvens	868,35 MHz
Lydstyrke	83 dB(A) @ 1 m
Mål	80 x 80 x 11 mm
Strømforsyning	230 V AC
Temperaturområde	+5 til +40 °C
Bruksområde	Bare i tørre rom

Installasjon og montering

Tilkobling til strømforsyningen

Advarsel: Kontroller at bygningens elektriske installasjon har en **2 - polet nettbryter med en kontaktåpning på minst 3 mm**.

Fjern en passende lengde av isolasjonen på lederendene.
Viktig: For å unngå kortslutning må du **ikke avisolere mer enn 7 mm av lederen**!

Før lederne inn i klemmene **L** og **N** på undersiden av ringeklokken, og stram skruene.

Koble ledningene til **N** og **L**.

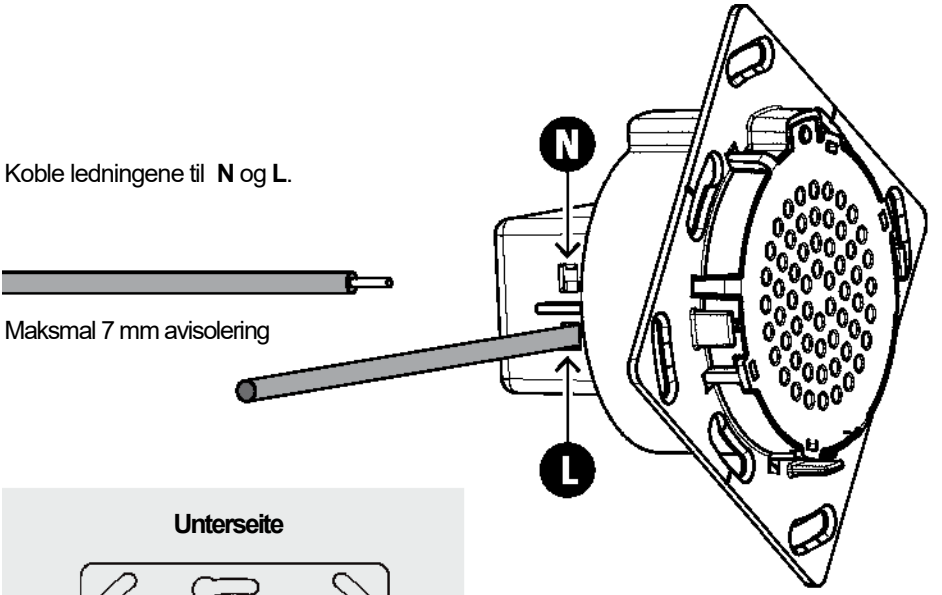

Maksmal 7 mm avisolering

Unterseite

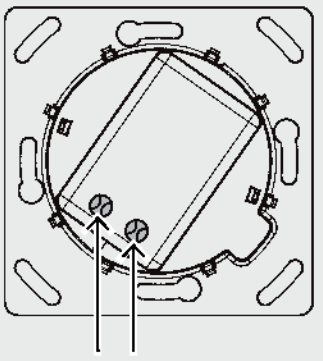

Schrauben

Viktig: Maksimalt tiltrekkingsmoment er 0,6 Nm.

Montere ringeklokkens underdel

Sett ringeklokken inn i den **innfelte apparatboksen** slik at **innstillingsknappen med LED** får ønsket plassering.

Merk: Du kan endre plasseringen senere ved å løsne festeskruene igjen og dreie ringeklokkens underdel tilsvarende.

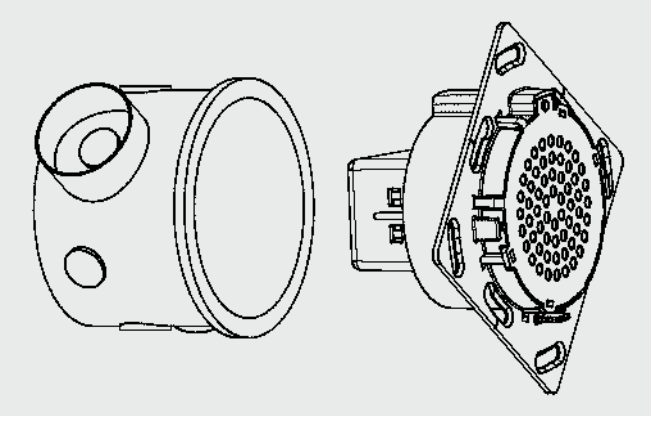

Fest den trådløse ringeklokken til skruefestene ved hjelp av monteringsskruene som følger med til innfellingsboksen.

Sette på rammen

Du kan **sette på rammen i valgfri posisjon**. Ribbene på innsiden av rammen omslutter hjørnene på ringeklokken og holder dermed rammen i riktig posisjon.

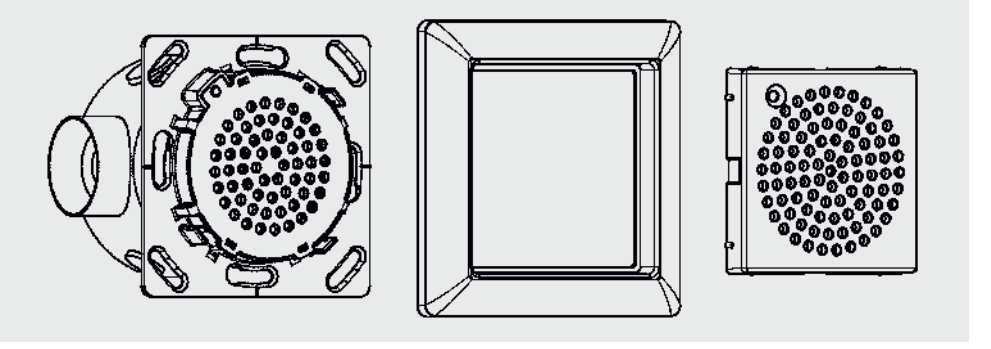

Installasjon og montering

Sette på dekselet

Dekselet kan bare settes på i én posisjon: Plasser det største hullet i hjørnet over innstillingsknappen med LED, og trykk dekselet forsiktig på ringeklokken.

Dekselet holdes på plass av de tre ribbene på innsiden, som passer inn i sporene på ringeklokken. Hjørnet med utsparing for innstillingsknappen med LED har ingen ribbe.

Viktig: Ikke bruk makt for å sette på dekselet. Kontroller at posisjonen er riktig dersom

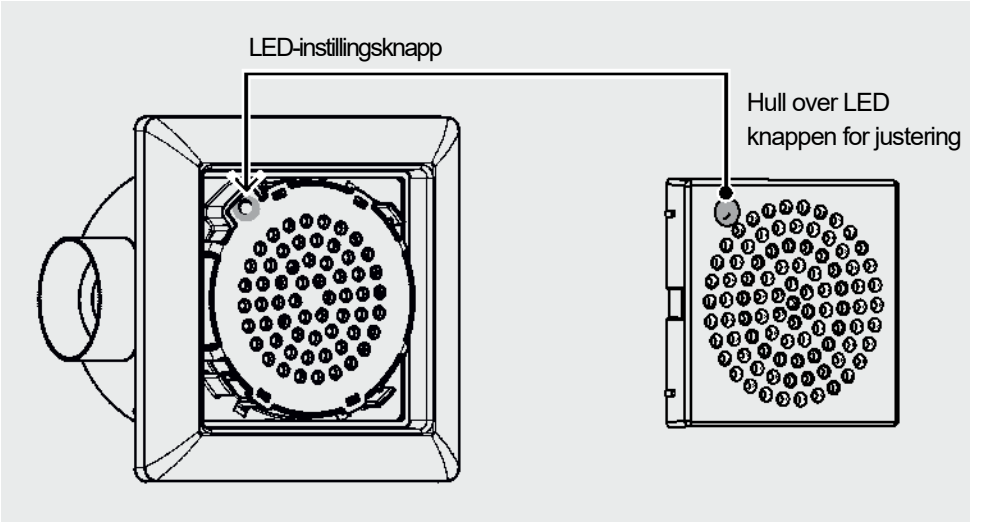

dekselet ikke ligger plant i rammen (dekselet passer bare på ringeklokken i én posisjon).

Ta av dekselet

Du kan når som helst ta av dekselet og rammen for å få tilgang til festeskruene. Sett små flatsporskrutrekkere inn i utsparingene i dekselet, og løft dekselet forsiktig ut av rammen.

Innstilling

- Den trådløse ringeklokken for innfelling har en **liten knapp som brukes til alle innstillinger og til paring med trådløse ringeknapper eller bevegelsesdetektorer**. LED-en i knappen minner om at lydløs modus eller slumrefunksjonen er aktivert.
- **Knappen er nedsenket i dekselet**, slik at innstillingene ikke endres utilsiktet, for eksempel av barn dersom ringeklokken er montert lavt.
- For å **trykke på innstillingsknappen med LED** kan du for eksempel bruke **en penn**, en utbrettet **binders** eller lignende gjenstander.
- **Lydløs modus** og **slumrefunksjonen** (tidsbegrenset lydløs modus) slås på og av ved å trykke på knappen. LED-en gir en visuell påminnelse.
- **Du velger meny ved å holde knappen inne**. En talemelding bekrefter valget, og LED-en i knappen blinker et antall ganger som tilsvarer valget.
- **LED-en blinker alltid rødt** – bare blinkefrekvensen endres avhengig av innstillingen.
- Rett etter valget bekrefter LED-en **hvilken innstilling** du har valgt, med **antallet blink**. Deretter blinker den regelmessig omtrent hvert 3. sekund for alle innstillinger.

Knappefunksjoner

Funksjonen til innstillingsknappen med LED avhenger av hvor lenge du trykker, og hvilken tilstand enheten er i:

Langt knappetrykk (ca. 3 sekunder)	Velge menypunkt
Kort knappetrykk i menyen	Velge innenfor menypunktet
Kort knappetrykk i normaltilstand	Slå lydløs modus på og av / slå slumrefunksjonen på og avslutte den før tiden

Innstilling

Lydløs modus / slumrefunksjon

Trykk kort på knappen 1 gang	**Lydløs modus:** Den røde LED-en blinker regelmessig omtrent hvert 3. sekund når lydløs modus er aktivert.
Trykk kort på knappen 2 ganger	**1 times slumrefunksjon** (lydløs modus begrenset til 1 time) Den røde LED-en blinker 2 ganger etter hverandre som bekreftelse. Deretter blinker den regelmessig omtrent hvert 3. sekund.
Trykk kort på knappen 3 ganger	**3 timers slumrefunksjon** (lydløs modus begrenset til 3 timer) Den røde LED-en blinker 3 ganger etter hverandre som bekreftelse. Deretter blinker den regelmessig omtrent hvert 3. sekund.
Trykk kort på knappen 4 ganger	**9 timers slumrefunksjon** (lydløs modus begrenset til 9 timer) Den røde LED-en blinker 4 ganger etter hverandre som bekreftelse. Deretter blinker den regelmessig omtrent hvert 3. sekund mens slumrefunksjonen er aktivert.

Avslutte lydløs modus

Trykk kort på knappen 1 gang	Avslutte lydløs modus / avslutte slumrefunksjonen før tiden

Viktig: Hvis du **har aktivert lydløs modus ved et uhell** og vil **slå den av igjen**, må du vente på LED-bekreftelsen. Ellers registreres det som to knappetrykk, og slumrefunksjonen på én time aktiveres.

Stille inn ringemelodi

Trykk **1 gang lenge** på knappen (ca. 3 sekunder)	Stille inn ringemelodi
Trykk **1 gang kort** på knappen	Den innstilte melodien spilles av
Trykk kort **én gang til**	Melodien endres

Stille inn lydstyrke

Trykk **2 ganger lenge** på knappen	Stille inn lydstyrke
Trykk **1 gang kort** på knappen	Melodien spilles av med den innstilte lydstyrken.
Trykk kort **én gang til**	Lydstyrken på melodien endres

Pare med trådløse ringeknapper (eller bevegelsesdetektorer)

Trykk **3 ganger lenge** på knappen	Aktivere paringsmenyen
Trykk **1 gang kort** på knappen	Pare trådløs ringeknapp eller bevegelsesdetektor.
Trykk deretter på **knappen på senderen**	Senderen er paret

Slette paring

Trykk **3 ganger lenge** på knappen	Aktivere paringsmenyen
Hold knappen inne (ca. 10 sekunder)	Alle sendere slettes

Den lovbestemte garantiperioden gjelder. Garantien omfatter ikke feil som skyldes uforsvarlig behandling, bruk i strid med tiltenkt formål eller manglende overholdelse av installasjons- og bruksanvisningen.

Produsenten forbeholder seg dessuten retten til å endre innholdet i denne anvisningen uten forhåndsvarsel. Opplysningene i installasjons- og bruksanvisningen er utarbeidet og kontrollert med omhu. Produsenten påtar seg likevel ikke ansvar for bruken av dem. Det samme gjelder personer eller firmaer som har medvirket til utarbeidelsen av denne anvisningen.

Urmet AS
Vesterveien 193
4817 His

www.urmet.no
post@urmet.no

URMET|GROUP