1 + n
Sinthesi dørtablå
3 brukere med 12VDC lås

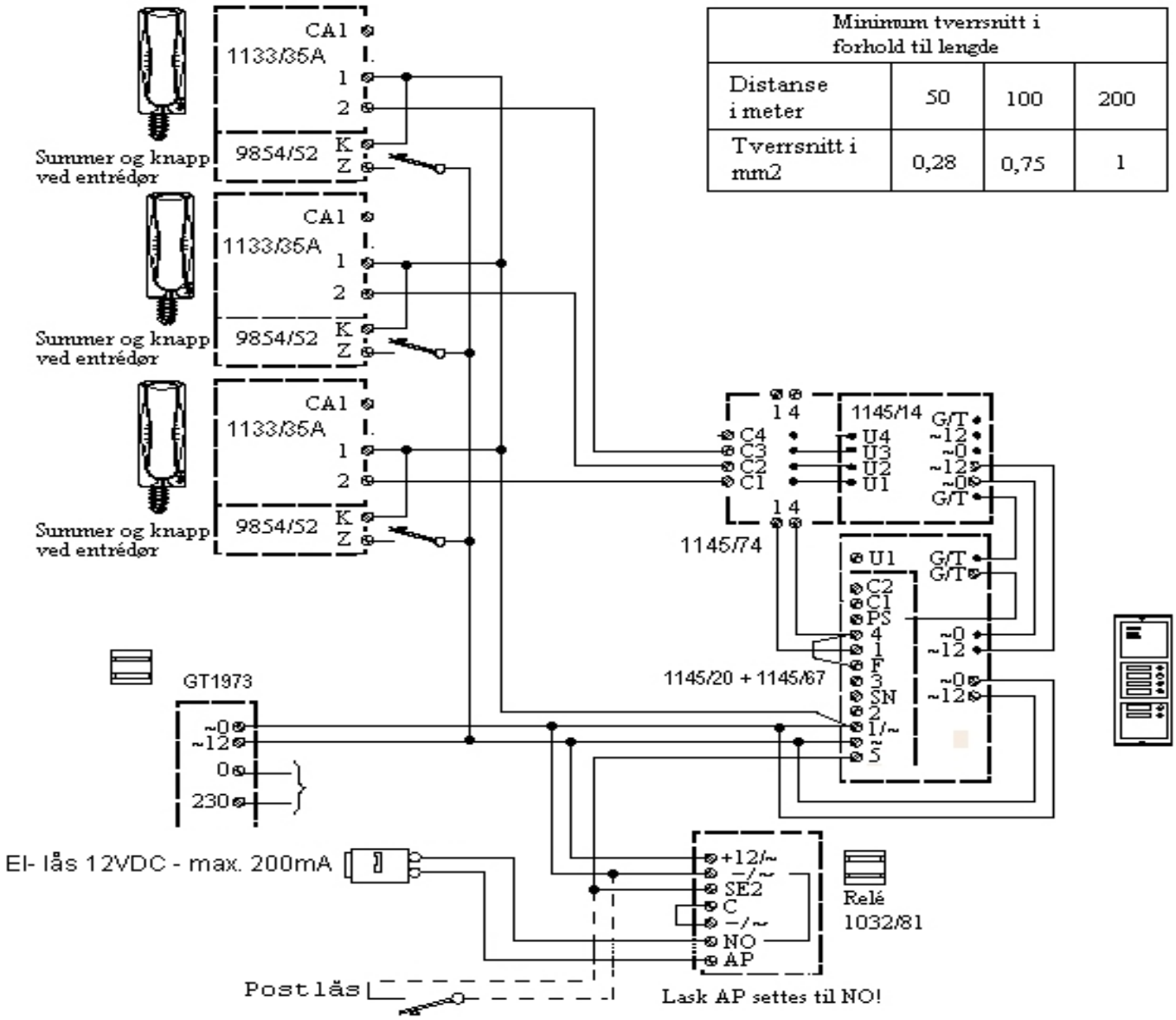

Minimum tverrsnitt i forhold til lengde			
Distanse i meter	50	100	200
Tverrsnitt i mm2	0,28	0,75	1